По вопросам продаж и поддержки обращайтесь:

Архангельск (8182)63-90-72
Астана +7(7172)727-132
Белгород (4722)40-23-64
Брянск (4832)59-03-52
Владивосток (423)249-28-31
Волгоград (844)278-03-48
Вологда (8172)26-41-59
Воронеж (473)204-51-73
Екатеринбург (343)384-55-89
Иваново (4932)77-34-06
Ижевск (3412)26-03-58
Казань (843)206-01-48
Калининград (4012)72-03-81
Калуга (4842)92-23-67
Кемерово (3842)65-04-62
Киров (8332)68-02-04
Краснодар (861)203-40-90
Красноярск (391)204-63-61
Курск (4712)77-13-04
Липецк (4742)52-20-81
Магнитогорск (3519)55-03-13
Москва (495)268-04-70
Мурманск (8152)59-64-93
Набережные Челны (8552)20-53-41
Нижний Новгород (831)429-08-12
Новокузнецк (3843)20-46-81
Новосибирск (383)227-86-73
Орел (4862)44-53-42
Оренбург (3532)37-68-04
Пенза (8412)22-31-16
Пермь (342)205-81-47
Ростов-на-Дону (863)308-18-15
Рязань (4912)46-61-64
Самара (846)206-03-16
Санкт-Петербург (812)309-46-40
Саратов (845)249-38-78
Смоленск (4812)29-41-54
Сочи (862)225-72-31
Ставрополь (8652)20-65-13
Тверь (4822)63-31-35
Томск (3822)98-41-53
Тула (4872)74-02-29
Тюмень (3452)66-21-18
Ульяновск (8422)24-23-59
Уфа (347)229-48-12
Челябинск (351)202-03-61
Череповец (8202)49-02-64
Ярославль (4852)69-52-93

Единый адрес: rtt@nt-rt.ru | http://rittal.nt-rt.ru

Профильные двери
Техническое описание

Комплектующие для контроля микроклимата Шкафы TS 8 ПО Therm

Материал:
– Листовая сталь

Цвет:
– RAL 7035

Комплект поставки:
– Профильная дверь без смонтированного модуля охлаждения
– Шарниры TS 8, угол открытия двери ок. 110°

Указание:
Следующая информация относится к шкафам TS шириной 1200 мм
– Для положения корпуса «справа» в комплект поставки входят дверь для контроля микроклимата для установки в правую половину шкафа плюс специальная дверь с замком для левой половины шкафа.
– Для положения агрегата «слева» в комплект поставки входят профильная дверь для монтажа в левую половину шкафа. Можно использовать существующую правую дверь с замком.

Сертификаты:
Можно найти в Интернете

Техническая информация:
Можно найти в Интернете

Для установки модулей охлаждения

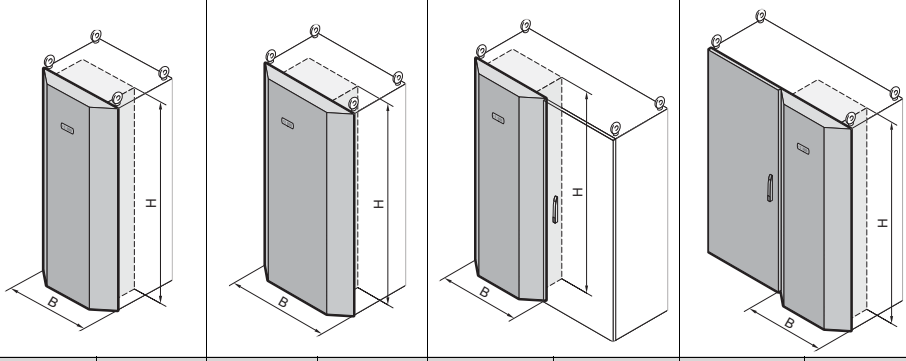

Арт. №	Кол-во	3300.040	3300.050	3300.060	3300.070	3300.080	3300.090	3300.110	3300.120	Стр.
Размеры подходят для типа шкафа		TS 8	TS 8	TS 8	TS 8	TS 8	TS 8	TS 8	TS 8	
с высотой мм		1800	2000	1800	2000	1800	2000	1800	2000	
с шириной мм		600	600	800	800	1200	1200	1200	1200	
Расположение агрегата слева		–	–	–	–	■	■	–	–	
Расположение агрегата справа		–	–	–	–	–	–	■	■	
Дополнительно необходимо										
Модульная концепция контроля микроклимата Модуль охлаждения Blue e		см. страницу	см. страницу	см. страницу	см. страницу	см. страницу	см. страницу	см. страницу	см. страницу	350
Комплектующие										
Металлический фильтр	1 шт.	3284.210	3284.210	3284.210	3284.210	3284.210	3284.210	3284.210	3284.210	370